Créateur de solutions audiovisuelles
64 chemin du Haoü
64270 SALIES DE BEARN
Tél : +33 (0)5 59 09 19 29
http://www.a-s-g.fr contact@a-s-g.fr

BB100

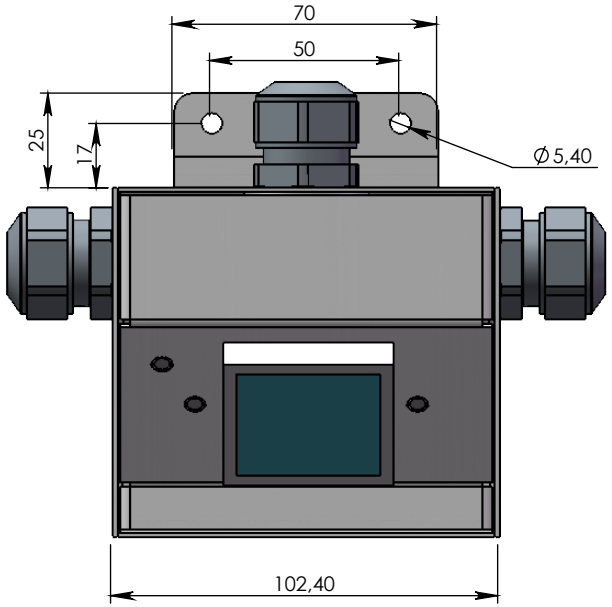

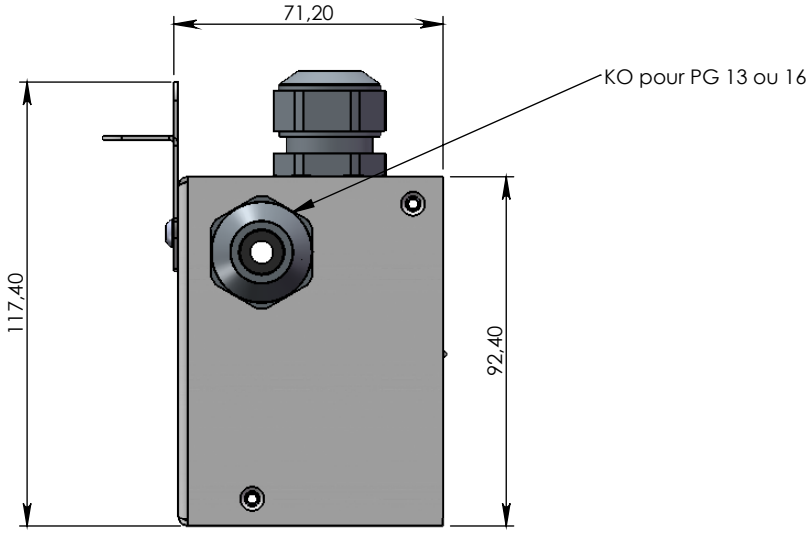

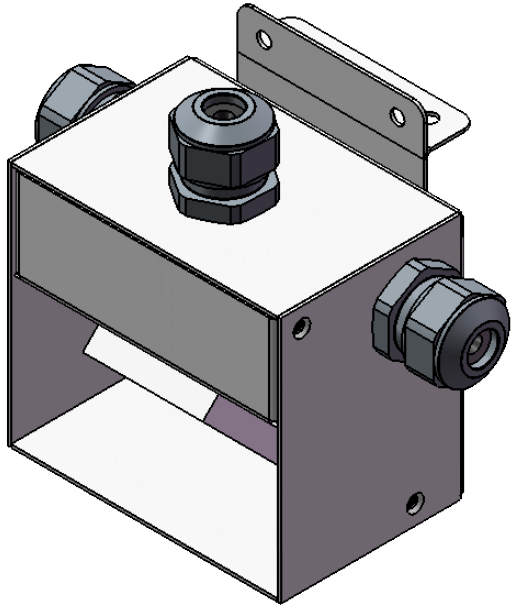

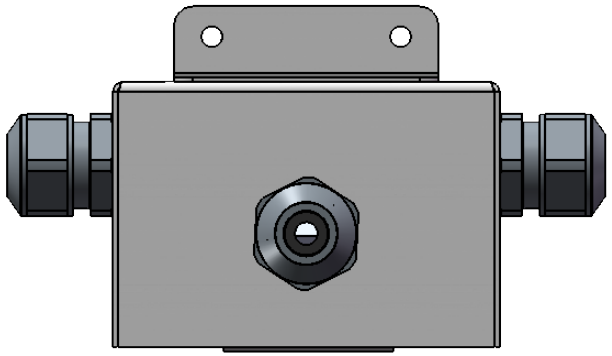

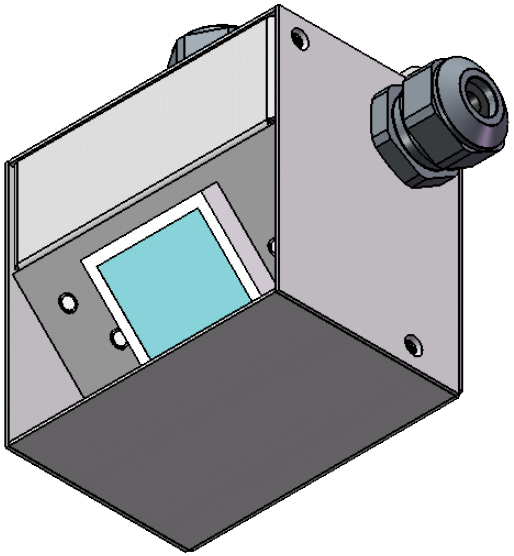

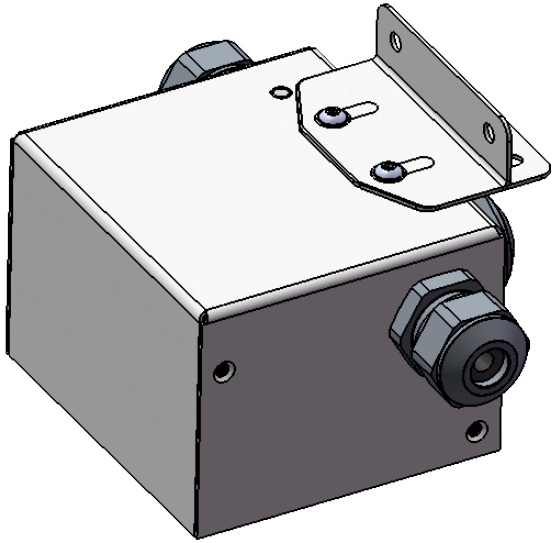

-Sans interrupteur
-Avec éclairage bleu ou blanc au choix
-Livré avec les 2 equerres