Créateur de solutions audiovisuelles
64 chemin du Haoü
64270 SALIES DE BEARN
Tél : +33 (0)5 59 09 19 29
https://www.a-s-g.fr contact@a-s-g.fr

BSA2

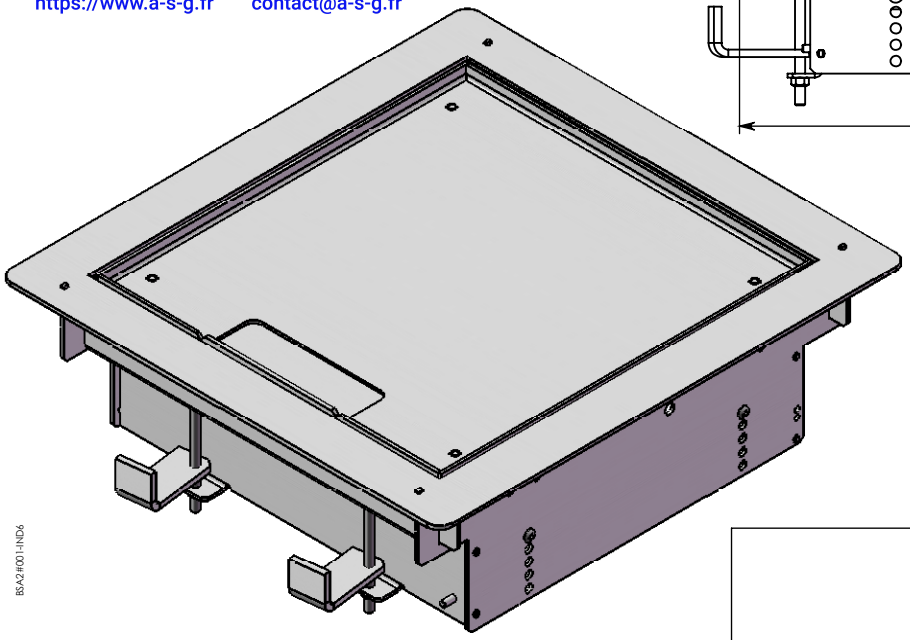

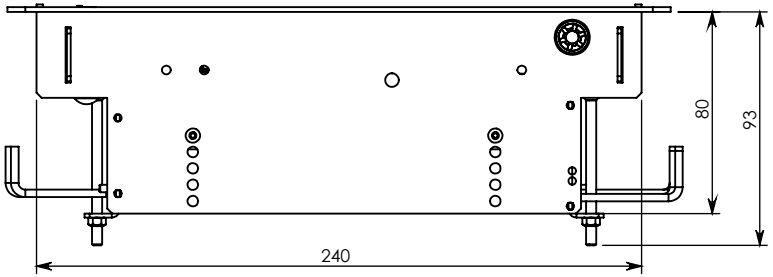

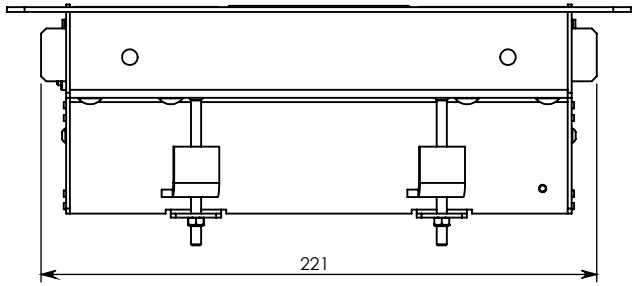

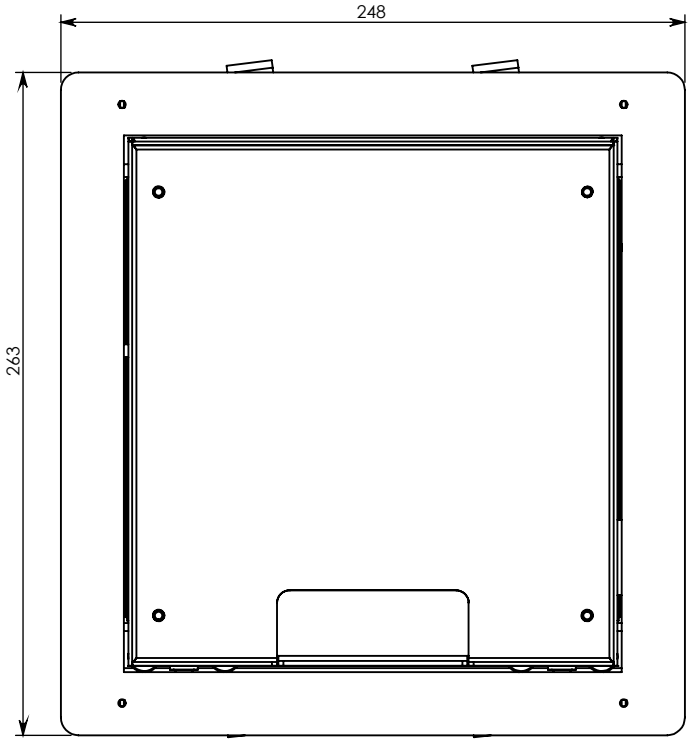

Profondeur de la trappe: 6mm

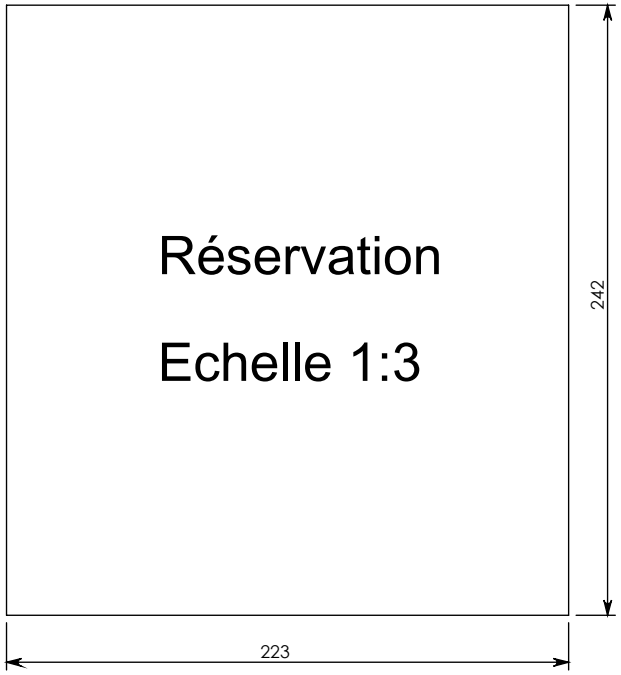

BSA2#001-IND6
Z:\CLIENTS\01-ASG\Boitier de sol\BSA2-IND6\
BSA2#001-IND6
Z:\CLIENTS\01-ASG\Boitier de sol\BSA2-IND6\