Créateur de solutions audiovisuelles
64 chemin du Haoü
64270 SALIES DE BEARN
Tél : +33 (0)5 59 09 19 29
https://www.a-s-g.fr contact@a-s-g.fr

BSE3RP

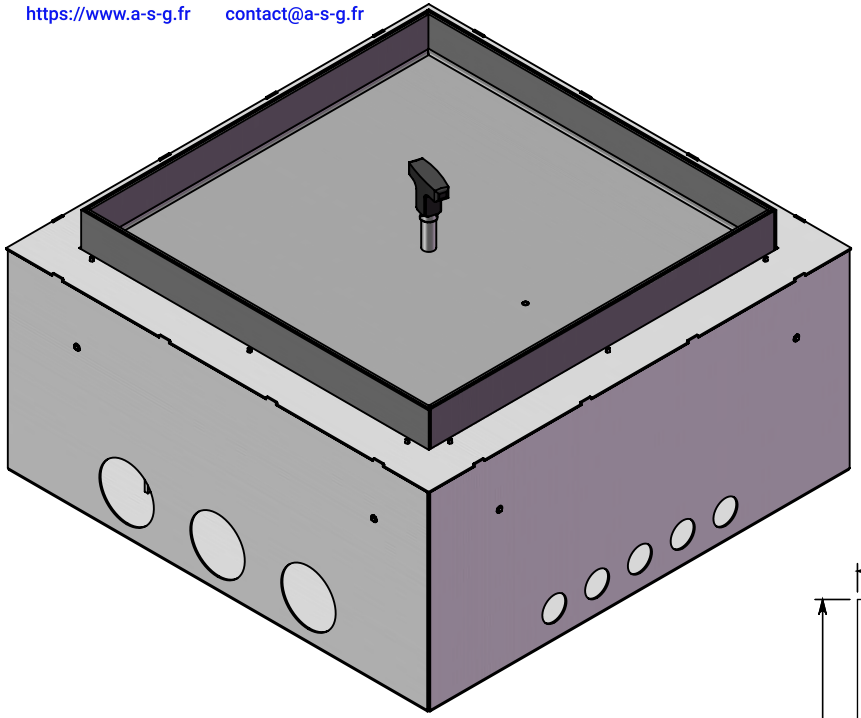

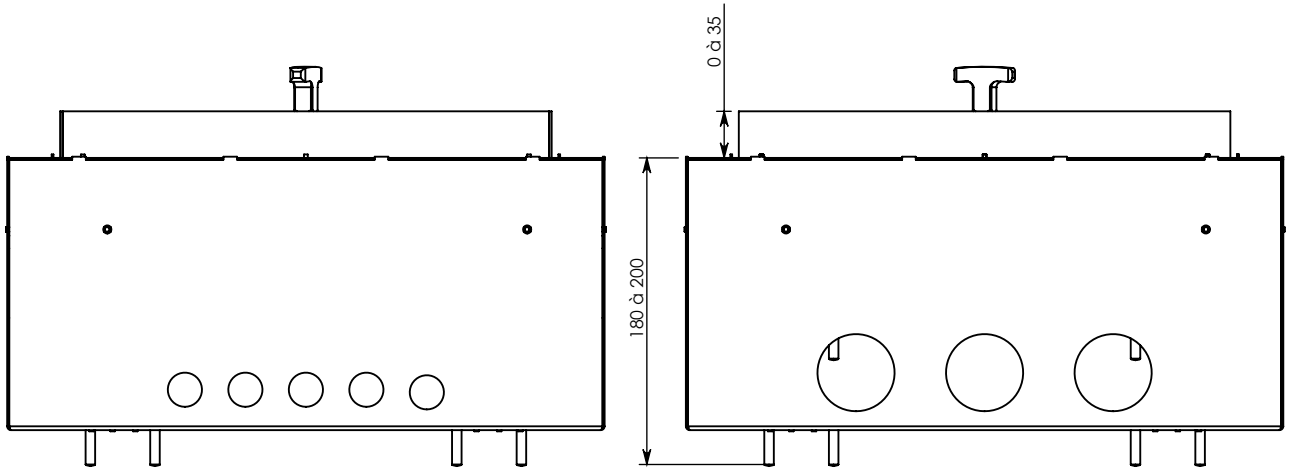

Profondeur trappe: 30.5mm

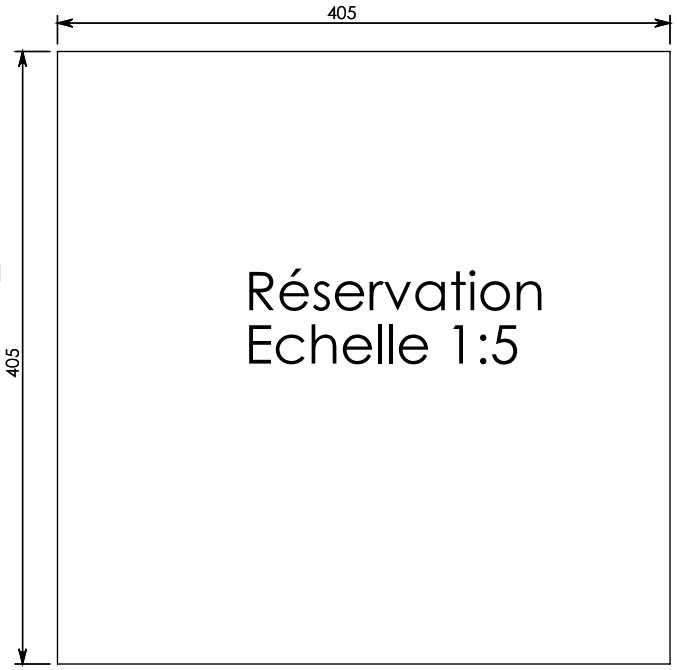

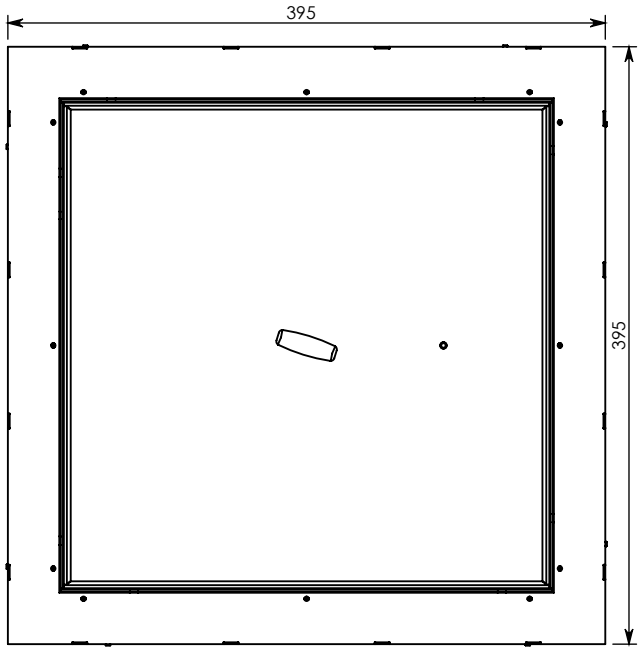

Gamme de boîtiers de sol sans épaulement
pour une intégration discrète sur dalle béton uniquement.

-Étanche trappe fermée: équivalent IP55
-Épaisseur de dalle minimum: 110mm
-Épaiseur du revêtement admissible dans la trappe: 30.5 mm max.
-Réglage en hauteur du boîtier: de 110 à 130 mm/180 à 200 mm
-Hauteur de trappe ajustable: de 0 à 35 mm
-Charge maxi: 10kN avec déflexion <3mm
Conforme à la norme NF EN 60670-23