Créateur de solutions audiovisuelles
64 chemin du Haoü
64270 SALIES DE BEARN
Tél : +33 (0)5 59 09 19 29
https://www.a-s-g.fr contact@a-s-g.fr

BSE4RP

PROFONDEUR TRAPPE: 30.5mm

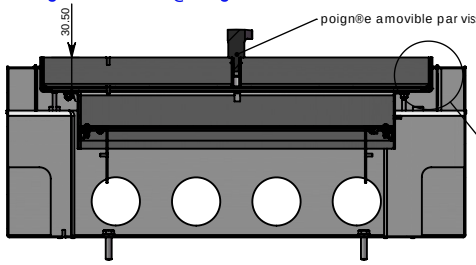

COUPE A-A

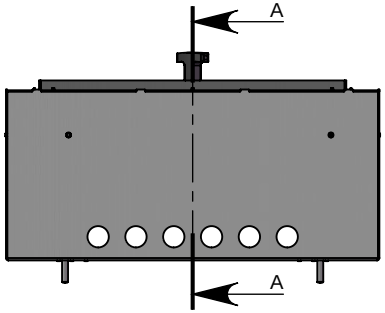

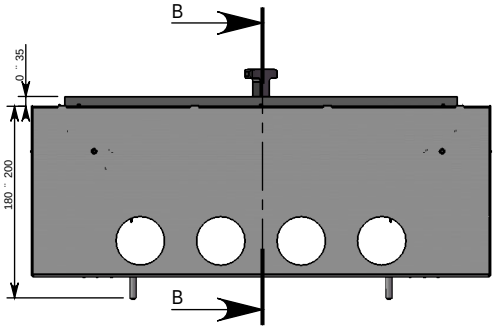

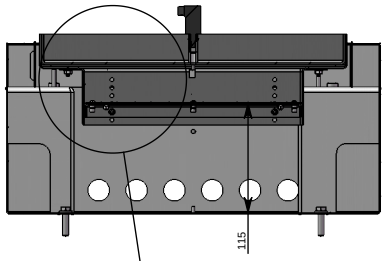

COUPE B-B

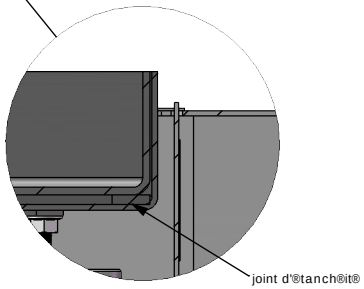

D£TAIL C
ECHELLE 1 : 2

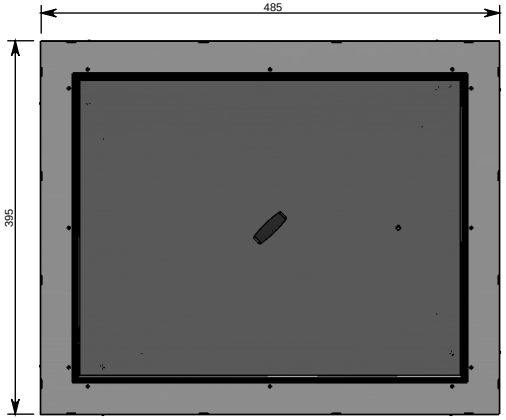

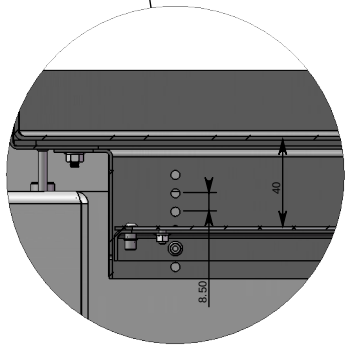

D£TAIL JD
ECHELLE 2 : 7

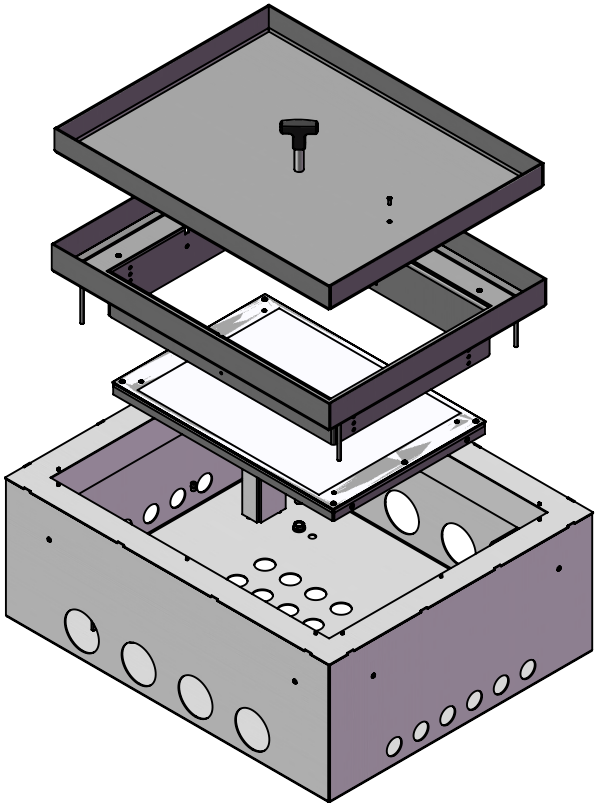

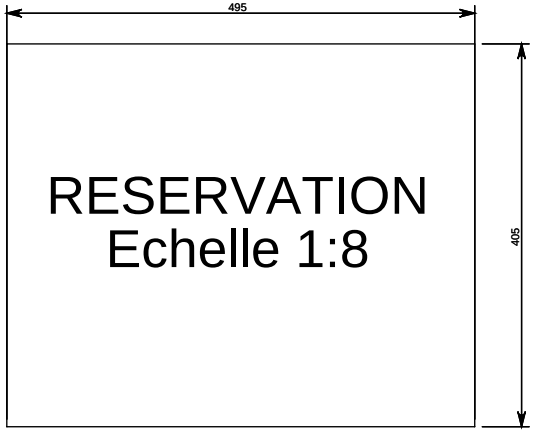

RESERVATION
Echelle 1:8

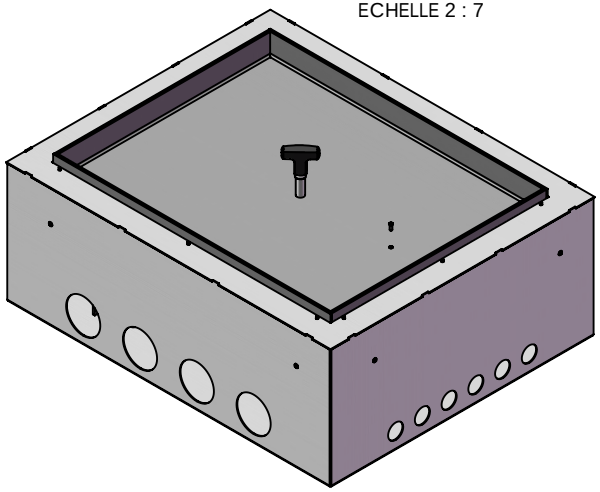

BSE4#001-ND3 Z:\CLIENTS\01-ASG\Boitier de sol\BSE4\
BSE4#001-ND3 Z:\CLIENTS\01-ASG\Boitier de sol\BSE4\