Créateur de solutions audiovisuelles
64 chemin du Haoü
64270 SALIES DE BEARN
Tél : +33 (0)5 59 09 19 29
https://www.a-s-g.fr contact@a-s-g.fr
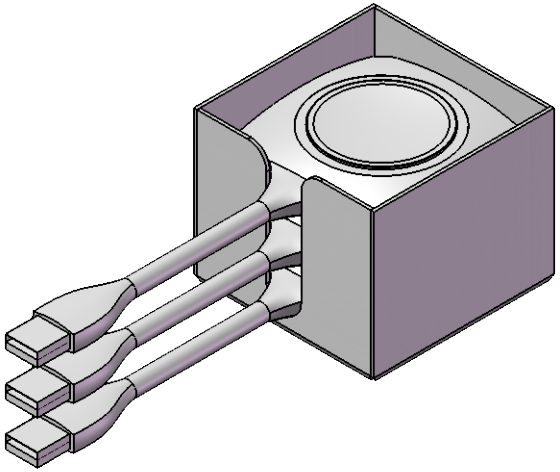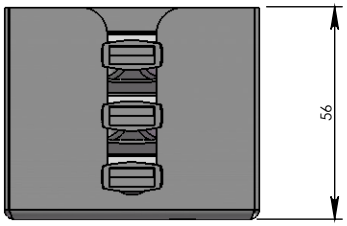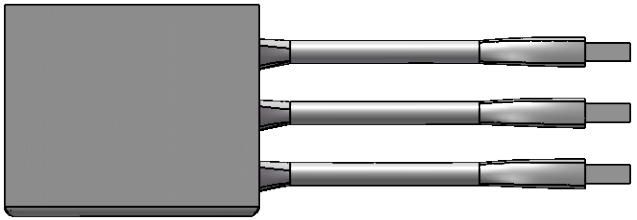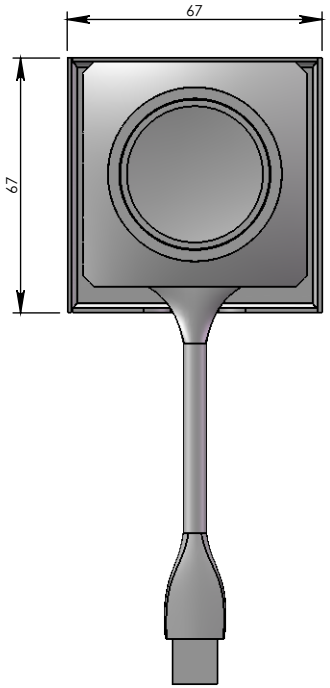
Fiche Technique CKT303